GAMME FUJY

Assise horizontale

Les lattes décalées de ces assises offrent un jeu visuel et coloré. De quoi rendre ludique le simple fait de se reposer.

Ce banc vous offre une multitude de combinaisons de couleurs différentes.

Bleu Lavande 10 %

Ral 9010

Un seul moule pour faire deux assises, il suffit de changer le sens !

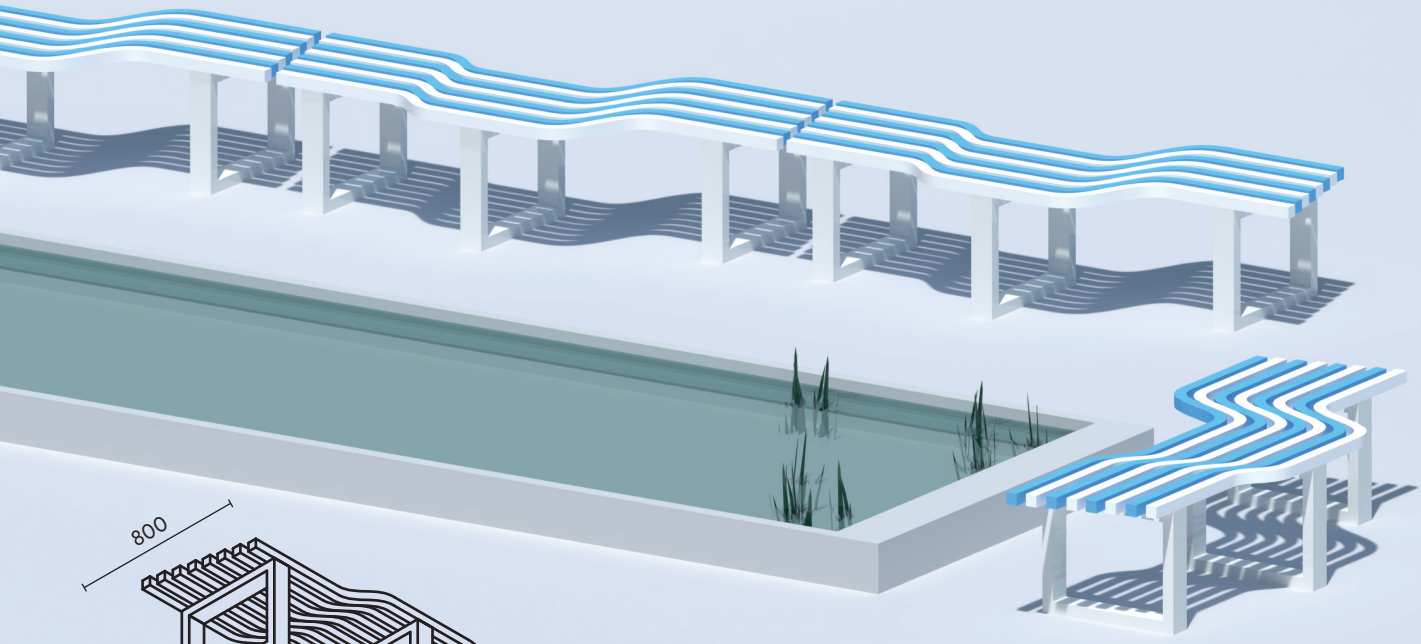

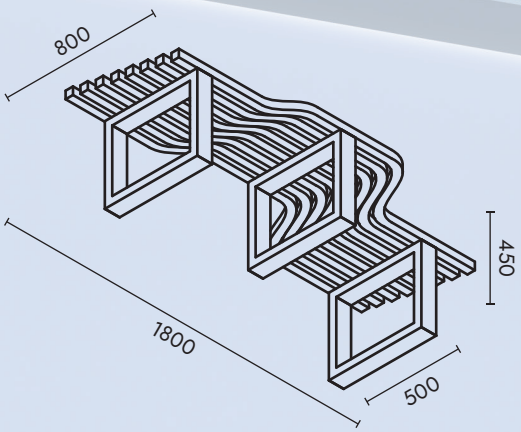

poids 80 kg

CELONA - 30 RUE DES LANDES - 86000 POITIERS - 05.49.88.14.03 - contact@celona.fr